Mars 2026

# TRAVAIL À PIED

## Entraînement Reprise 1 : PLAN

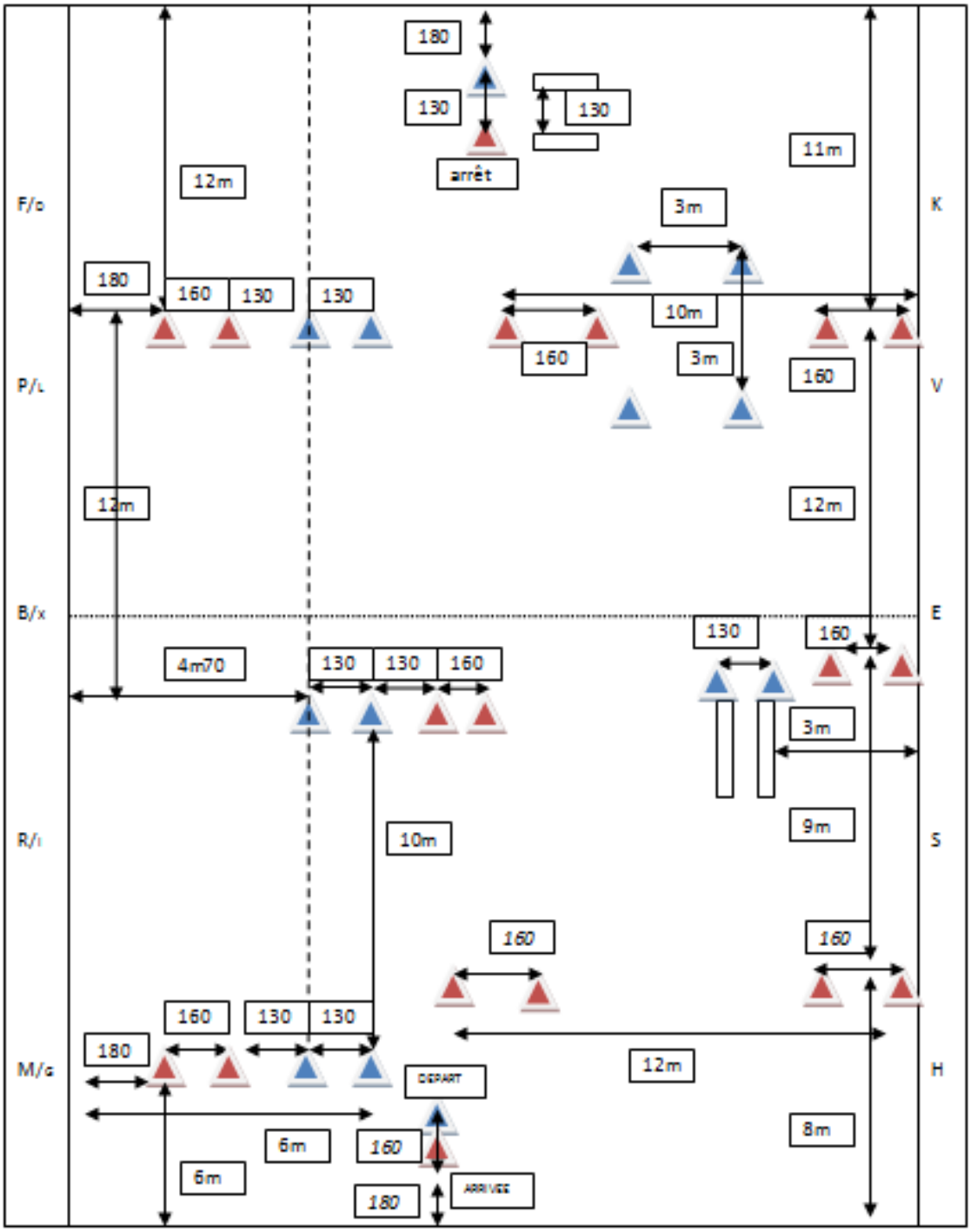


C

Pierre CHAPUIS

Mars 2026

# TRAVAIL À PIED

## Entraînement Reprise 1 : PROTOCOLE

| | | |
|---|---|---|
| Concours de : | | DATE |
| **JUGE** | | Signature : |
| N° | Nom : | Poney / Cheval : |

| Fig. | Porte | Allure | Poney | | Meneur | | Total |
|---|---|---|---|---|---|---|---|
| | | | Allure | Porte | Porte/ Zone de conduite | Coeff. | |
| 1 | **Départ**<br>**Porte 1** | PAS<br>PAS | /1 | /1 | /1 | 1 | /3 |
| 2 | **Avant porte 2**<br>**Porte 2 à 3** | TROT<br>Rester au TROT | /1 | /2 | /2 | 1 | /5 |
| 3 | **Après porte 3**<br>**Porte 4** | Progressivement au PAS<br>Arrêt (poney/cheval dans la porte), rompre au PAS | /1 | /1 | /2 | 1 | /4 |
| 4 | **Porte 5 à 7** | PAS<br>Porte<br>**Zone conduite** 1 main<br>**Conduite 2 mains** | /1 | /3 | /2<br>/2 | 2<br>1 | /8 |
| 5 | **Porte 7 à 8** | PAS<br>Conduite 1 main<br>Conduite 2 mains | /1 | /1 | /2<br>/2 | 2<br>1 | /6 |
| 6 | **Après porte 8**<br>**Porte 9** | Progressivement TROT<br>TROT conduite 1 main<br>Trot conduite 2 mains | /1 | /1 | /2<br>/2 | 2<br>1 | /6 |
| 7 | **Porte 9 à 11** | TROT<br>Conduite 1 main<br>Conduite 2 mains | /1 | /3 | /2<br>/2 | 2<br>1 | /8 |
| 8 | **Porte 11 à 12**<br>**Porte 12** | Progressivement PAS<br>Arrêt - Salut | /1 | /1 | /2 | | /4 |
| | | | | | Note Parcours | | /44 |
| | | | | | Note d'ensemble : Aisance dans le maniement des LR<br>Sécurité : - Liant : - Aisance : | | /6 |
| | | | | | **TOTAL**<br>**Erreurs : _____**<br>**TOTAL GENERAL** | | /50 |
| | | | | | Note : erreur de parcours – 2 pts, 2ème erreur – 3 pts, 3ème erreur – 4 pts, 4ème erreur : Hors classement. Ceci comptabilisé et signalé par la cloche du Président de Jury. | | Classement : |